Electrolux PROFESSIONAL

Modulaire bereidingsapparatuur Thermaline 85 - Spoelbak unit, opstaande rand, gesloten onderbouw, h 700

ARTIKEL

MODEL

NAAM

SIS

AIA

588635 (MBZAGBD300)	SPOELBAK UNIT, bovenblad met opstaande achterrand, gesloten onderbouw, h 700 mm

Omschrijving

Product Nr.

Spoelbak unit met vlak bovenblad, vloermodel met gesloten onderbouw. Naadloos ingelaste spoelbak 300x500x150 mm met afgeronde hoeken, 1" afvoer met overlooppijp. Rondom de spoelbak is een afgeronde opstaande rand ter voorkoming van lekken in de spoelbak. ¾" mengkraan met draaiknoppen en hoge uitloop. Het dragende frame, het bovenblad en de beplating zijn vervaardigd van roestvrijstaal AISI304. 2 mm dik vlak bovenblad met anti-druppel frontprofiel en 40 mm hoge opstaande achterrand. Gladde oppervlakken voor eenvoudige reiniging. Thermodul koppelrails maken een strakke verbinding met andere units van de Thermaline mogelijk. IPX5 waterdicht.

Goedkeuring

Uitvoering

- Alle belangrijke componenten zijn eenvoudig bereikbaar vanaf de voorzijde.
- Het Thermodul verbindingssysteem zorgt voor een vrijwel naadloos bovenblad bij gekoppelde units.
- Ruim bemeten kraan.

Constructie

- De onderbouw in gesloten uitvoering.
- Het bovenblad is van 2 mm dik roestvrijstaal 1.4301 (AISI304).
- IPX5 waterdichtheid gecertificeerd.
- Uitgevoerd overeenkomstig DIN 18860-2, met een bovenblad met 20 mm anti-druppelprofiel en een 70 mm verzonken plint.
- Gladde oppervlakken zonder verborgen hoeken voor eenvoudig schoonmaken.
- Inwendig roestvrijstalen frame voor heavy duty stevigheid.

Modulaire bereidingsapparatuur Thermaline 85 - Spoelbak unit, opstaande rand, gesloten onderbouw, h 700

Front aanzicht

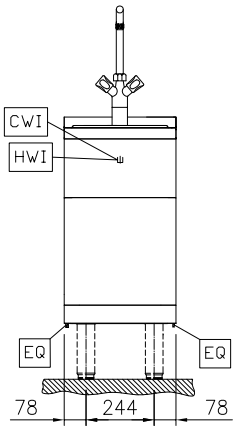

Zij aanzicht

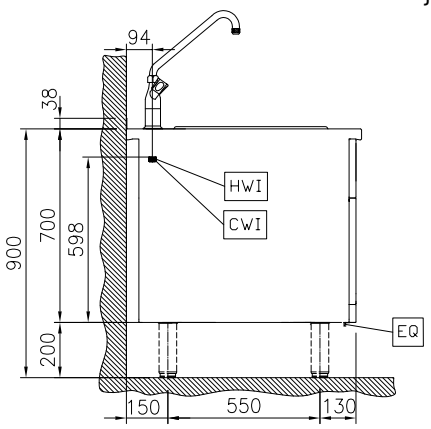

CWI1 = Koud water invoer 1
D = Afvoer
HWI = Warm water invoer

Boven aanzicht

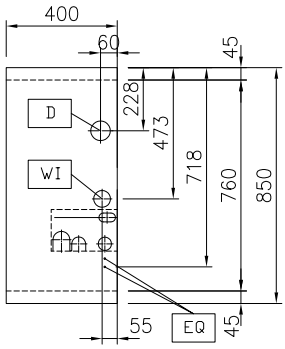

Water

Warm water aansluiting 588635 (MBZAGBD3OO)	3/4"
Afvoer aansluiting	1"
Water toevoer leiding, koud/warm	3/4"

Algemene gegevens

Externe afmetingen, lengte	400 mm
Externe afmetingen, breedte	850 mm
Externe afmetingen, hoogte	700 mm
Gewicht, netto	33 kg
Waterdichtheid index	IPX5

Het bedrijf behoudt het recht de producten te modificeren zonder voorafgaande melding.

Optionele accessoires

- KOPPELRAIL 850 mm, voor Thermaline 85 en Prothermetic 85 apparaten met opstaande rand, links of rechts — PNC 912498 ❑
- HANDRAIL 400x130 mm, voor montage op het front — PNC 912522 ❑
- PORTIONEERSCHAP 400x200 mm, voor montage op het front — PNC 912552 ❑
- AFZETSCHAP 300x850 mm, op inklapbare consoles — PNC 912579 ❑
- AFZETSCHAP 400x850 mm, op inklapbare consoles — PNC 912580 ❑
- AFZETSCHAP 200x850 mm, op vaste consoles — PNC 912586 ❑
- AFZETSCHAP 300x850 mm, op vaste consoles — PNC 912587 ❑
- AFZETSCHAP 400x850 mm, op vaste consoles — PNC 912588 ❑
- FRONTPLINT 400x200 mm, voor 200 mm hoge Thermaline stelpoten — PNC 912630 ❑
- SET VAN 2 ZIJPLINTEN 850x200 mm, links en rechts, wandopstelling, voor 200 mm hoge Thermaline stelpoten — PNC 912659 ❑
- SET VAN 2 ZIJPLINTEN 1700x200 mm, links en rechts, Thermaline 85 met rug-aan-rug eilandopstelling, voor 200 mm hoge Thermaline stelpoten — PNC 912662 ❑
- RVS SOKKEL 400x800x200 mm, voor Thermaline 85 units, wand opstelling — PNC 912878 ❑
- PROFIEL ZIJPANEEL, RECHTS, Thermaline 85 met opstaande rand, H 700 mm, wandopstelling — PNC 913003 ❑
- PROFIEL ZIJPANEEL, LINKS, Thermaline 85 met opstaande rand, H 700 mm, wandopstelling — PNC 913004 ❑
- ACHTERPANEEL voor Thermaline apparatuur, B 400 mm, H 700 mm, eilandopstelling — PNC 913009 ❑
- EINDRAIL 850 mm, links, voor Thermaline 85 apparaten met opstaande rand en vlak zijpaneel — PNC 913115 ❑
- EINDRAIL 850 mm, rechts, voor Thermaline 85 apparaten met opstaande rand en vlak zijpaneel — PNC 913116 ❑
- EINDRAIL 850 mm, links, voor Thermaline 85 apparaten met opstaande rand en profiel zijpaneel — PNC 913206 ❑
- EINDRAIL 850 mm, rechts, voor Thermaline 85 apparaten met opstaande rand en profiel zijpaneel — PNC 913207 ❑
- U-RAIL voor rug-aan-rug opstelling, Thermaline en ProThermetic met opstaande rand — PNC 913226 ❑
- INZETRAIL 850 mm, Thermaline 85 tegen ander fabrikaat, links of rechts — PNC 913231 ❑
- PROFIEL ZIJPANEEL, RECHTS, versterkte uitvoering voor montage van een zijschap, Thermaline 85 met opstaande rand, H 700 mm, wandopstelling — PNC 913261 ❑
- PROFIEL ZIJPANEEL, LINKS, versterkte uitvoering voor montage van een zijschap, Thermaline 85 met opstaande rand, H 700 mm, wandopstelling — PNC 913262 ❑
- VERDEEL PANEEL Thermaline 85, H 700 mm — PNC 913670 ❑
- VLAK ZIJPANEEL, RECHTS of LINKS, Thermaline 85, H 700 mm, voor opstelling met de zijkant tegen een muur of tegen een andere unit — PNC 913686 ❑

Het bedrijf behoudt het recht de producten te modificeren zonder voorafgaande melding.